Vẽ thêm nét cho 3 hình chiếu vuông góc của vật thể sau :

1)

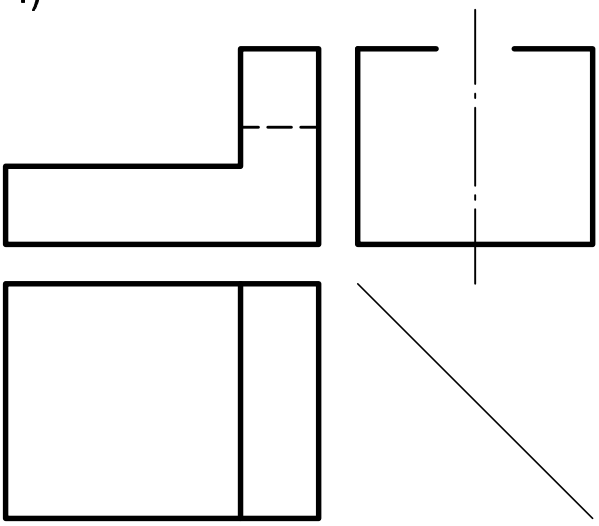

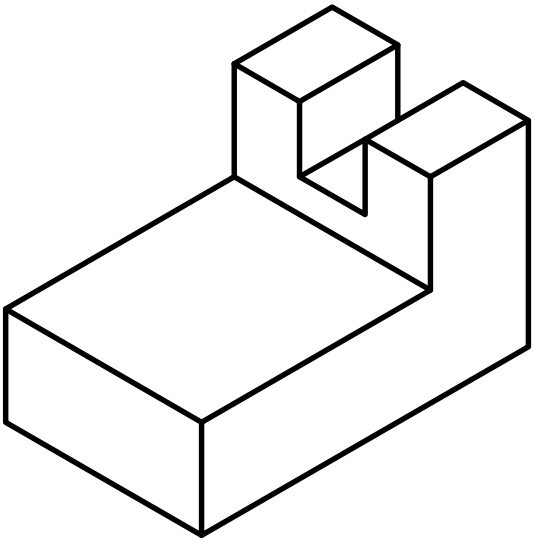

2)

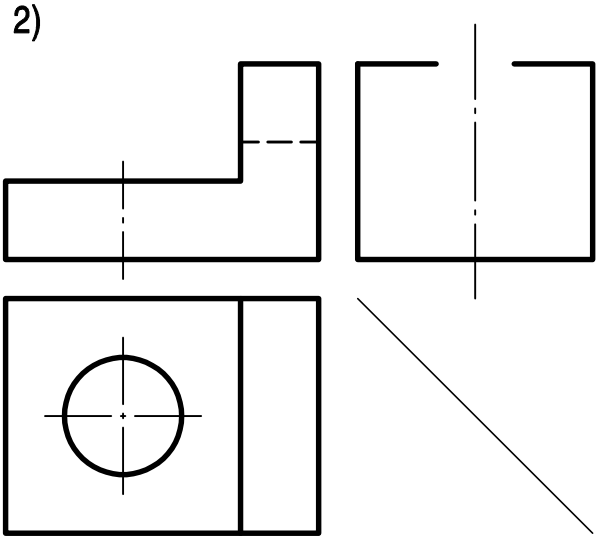

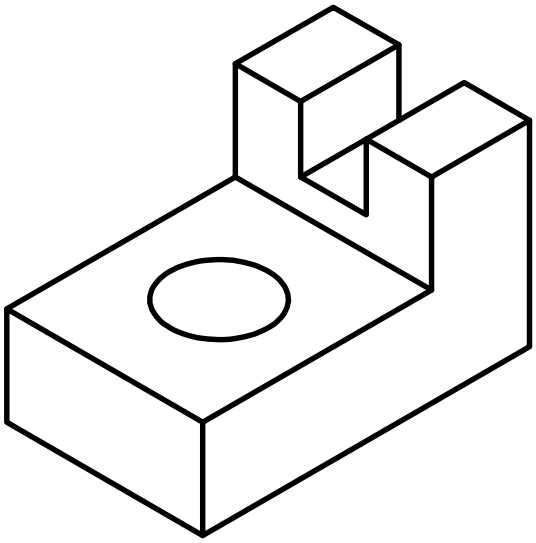

3)

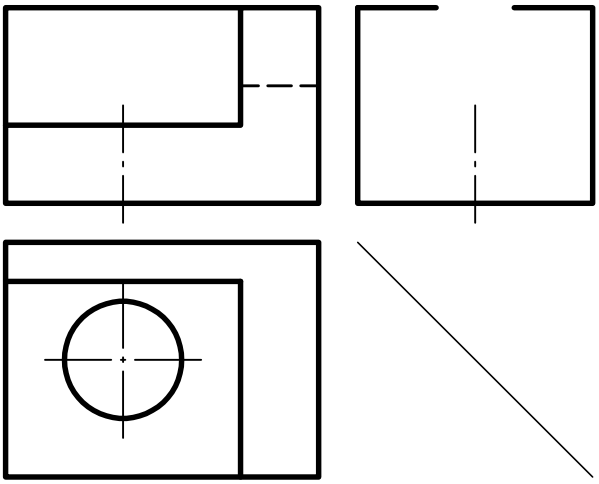

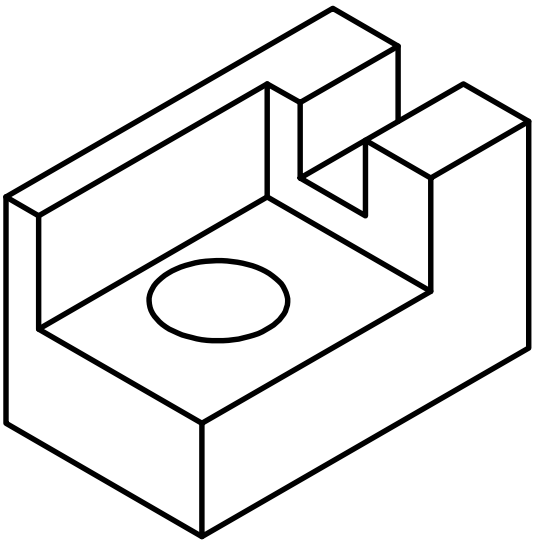

Sinh viên			HÌNH CHIẾU VUÔNG GÓC VẬT THỂ ĐƠN GIẢN
Giảng viên	Vũ Quang Khải		
CĐ LÝ TỰ TRỌNG TP.HCM Lớp :			Tỷ lệ : 1:1 Số :17